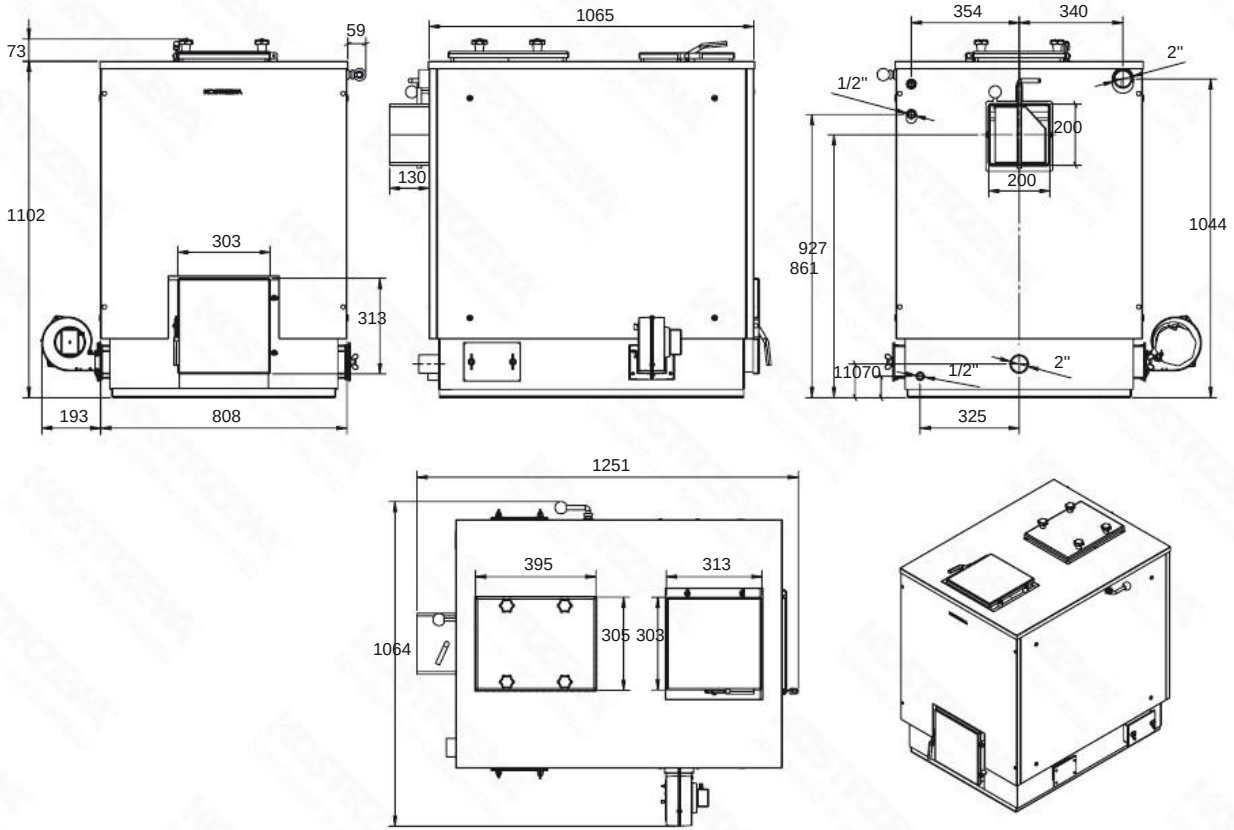Dimensions - Warmet SDS Ceramik 50 kW